Przegląd produktów FLIR Security 2019

PROTECTING YOUR PEOPLE AND BUSINESS

Linc Polska Sp. z o.o.

FLIR | The World's Sixth Sense®

FLIR THERMAL™

Linc Polska Sp. z o.o.

ONVIF | S

	SAROS Dome	ELARA FB-Series O	ELARA FB-Series ID	ELARA FC-Series O	ELARA FC-Series ID	TRITON F-Series ID
	Kamera dualna z analityką	Kamera termowizyjna	Kamera termowizyjna z analityką	Kamera termowizyjna	Kamera termowizyjna	Kamera termowizyjna z analityką
Rozdzielczość	Światło widzialne Full HD (1920 x 1080px), Termowizja 320x120px natywny, 960x360px VividIR	QVGA (320x240px)	QVGA (320x240px) VGA (640x480px)	VGA (640x480px), QVGA (320x240px)	VGA (640x480px), QVGA (320x240px)	VGA (640x480px)
Sensor termiczny	Niechłodzony mikrobolometr VOx	Niechłodzony mikrobolometr VOx	Niechłodzony mikrobolometr VOx	Niechłodzony mikrobolometr VOx	Niechłodzony mikrobolometr VOx	Niechłodzony mikrobolometr VOx
Kąt widzenia	Światło widzialne 95° (3mm) Termowizja 2 x 57° (złączone 102°x40°)	5 modeli 9°, 12°, 24°, 49°, 93° (24, 18, 12.8, 6.8, 3.7mm)	5 modeli QVGA od 9°do 93° (od 24 do 3.7mm) 5 modeli VGA od 18°do 95° (od 24 do 4.9mm)	9 modeli od 4° do 69° QVGA, (od 75 do 9mm) 8 modeli od 8°do 90° VGA, (od 75 do 7.5mm)	9 modeli od 4° do 69° QVGA, (od 75 do 9mm) 8 modeli od 8°do 90° VGA, (od 75 do 7.5mm)	5 modeli od 8° do 44° VGA (od 75 do 13mm)
WDR	Tak	Tak	Tak	Tak	Tak	Tak
Wyjście wideo	IP	IP & Analog	IP & Analog	IP & Analog	IP & Analog	IP & Analog
Wideo	Dwustumieniowe H.264, MJPEG	Dwustumieniowe H.264, MJPEG	Dwustumieniowe H.264, MJPEG	Dwustumieniowe H.264, MPEG-4, MJPEG	Dwustumieniowe H.264, MPEG-4, MJPEG	Dwustumieniowe H.264, MJPEG
Zgodność z Onvif	Profile S	Profile S	Profile S	Profile S	Profile S	Profile S
Temperaturowy zakres pracy	od -40°C do +50°C zimy start	od -40°C do +50°C zimy start	od -40°C do +50° zimy start	od -50°C do +70°C praca ciągła od -40°C do +70°C zimy start	od -50°C do +70°C praca ciągła od -40°C do +70°C zimy start	od -50°C do +70°C praca ciągła od -40°C do +70°C zimy start
Odszranianie	Nie	Nie	Nie	Tak	Tak	Tak
Zasilanie	12 VDC, 24 VAC, PoE	12 VDC, 24 VAC, PoE	12 VDC, 24 VAC, PoE	PoE, PoE+, 14-32 VAC, 11-44 VDC	PoE, PoE+, 14-32 VAC, 11-44 VDC	24 VAC, 24 VDC
Zabezpieczenie przeciwprzepięciowe	Tak	Tak	Tak	Tak	Tak	Tak
Gwarancja	2+1 lata na kamerę, 10 lat na przetwornik termowizyjny					

Informacje zawarte w niniejszym dokumencie mogą ulec zmianie bez powiadomienia.

FLIR THERMAL™

Linc Polska Sp. z o.o.

ONVIF | S

	TRITON PT-Series HD	TRITON PT-602CZ HD	TRITON A310PT	TRITON D-Series
	Kamera dualna obrotowa	Kamera dualna obrotowa	Kamera dualna obrotowa	Kamera dualna obrotowa
Rozdzielczość	Światło widzialne Full HD (1920 x 1080px), 1080p Termowizja VGA (640x480px)	Światło widzialne Full HD (1920 x 1080px) Termowizja VGA (640x480px)	Światło widzialne D1 (720x576px) Termowizja QVGA (320x240px)	Światło widzialne D1 (720x576px) Termowizja VGA (640x480) & QVGA (320x240)
Sensor termiczny	Niechłodzony mikrobolometr VOx	Chłodzony FPA	Niechłodzony mikrobolometr VOx	Niechłodzony mikrobolometr VOx
Kąt widzenia	Ciągły zoom optyczny od 6° do 24° (od 105 do 26mm) 5 modeli stałoogniskowych od 8° do 44° (od 75 do 13mm)	Ciągły zoom optyczny od 2° do 28° (od 275 do 19mm)	25° standardowo (dostępne opcje 7°/15°/45°/90°)	4 modele od 13° do 48° QVGA (9-35mm) 3 modele VGA od 18° do 45° (35-13mm)
WDR	Tak	Tak	Tak	Tak
Prędkość obrotu w poziomie i w pionie	Pełne 360°, 0.1° do 60°/s -90° do +90,° 0.1 do 30°/s	Pełne 360°, 0.1° do 60°/s -90° do +90,° 0.1 do 30°/s	Pełne 360°, 0.1° do 60°/s -90° do +90°, 0.1 do 30°/s	Pełne 360°, 0.5° do 60°/s -90° do +22,° 0.5 do 60°/s
Wyjście wideo	IP & Analog	IP & Analog	IP & Analog	IP & Analog
Wideo	Dwustumieniowe H.264, MJPEG dla każdego przetwornika	Dwustumieniowe H.264, MJPEG dla każdego przetwornika	Dwustumieniowe H.264, MPEG-4, MJPEG	Dwustumieniowe H.264, MPEG-4, MJPEG
Zgodność z Onvif	Profile S	Profile S	Profile S	Profile S
Kamera światła widzialnego	CMOS, 30X zoom optyczny z auto-focus 12X cyfrowy zoom FOV od 63.7° do 2.3°	CMOS, 30X zoom optyczny z auto-focus 12X cyfrowy zoom FOV od 63.7° do 2.3°	HAD CCD, 36X zoom optyczny, 12X zoom cyfrowy FOV od 57,8° do 1,7°	HAD CCD, 36X zoom optyczny, 12X zoom cyfrowy FOV od 57,8° do 1,7°
Temperaturowy zakres pracy	od -40°C do +70°C zimy start	od -32°C do +55°C zimy start	od -25°C do +50°C	od -25°C do +70°C praca ciągła
Odszranianie	Tak	Tak	Tak	Tak
Zasilanie	24 VDC, 24 VAC	24 VDC, 24 VAC	24 VDC, 24 VAC	24 VDC, 24 VAC
Zabezpieczenie przeciwprzepięciowe	Tak	Tak	Tak	Tak
Gwarancja	2 lata na kamerę, 10 lat na sensor termiczny			

Informacje zawarte w niniejszym dokumencie mogą ulec zmianie bez powiadomienia.

Linc Polska Sp. z o.o.

	SAROS 1080p/R PTZ
	Kamera obrotowa
Rozdzielczość	Full HD (1920 x 1080px), 1080p @ 30/25 kl/s
Przetwornik	1/2.8” CMOS
Kąt widzenia / ogniskowa	30X ciągły zoom kąt widzenia od 2.6°do 68.7° ogniskowa od 129mm do 4.3mm
WDR	sWDR
Wbudowany oświetlacz	Tak – do 200m
Zgodność z Onvif	Profil S/G
Nośnik pamięci	microSDXC do max. 128GB (Class 10)
Audio	Tak / Full Duplex
Temperaturowy zakres pracy / IP / IK	-45° do 50° C / IP66 / IK10 od góry / IK8 od dołu
Zasilanie	PoE++ 802.3bt 60W, 12VDC, 24VAC
Gwarancja	2 lata

	TRK-101	TRK-101 P PTZ
	Enkoder wideo IP/Analog z wbudowana analityką,	Enkoder wideo IP/Analog z wbudowana analityką, obsługa PTZ z detekcją w presetach, przekazanie informacji z kamery stałej do śledzenia PTZ
Wspierane kamery IP	FLIR - F-Series, FC-Series S,R,ID, TCX mini-bullet Axis, Sony, Bosch, Hikvision	Quasar 30X PTZ, PT-Series, A310pt, PT-Series HD, PT-602CZ HD
Wejście IP	H.264 profil główny, przez RTSP	H.264 profil główny, przez RTSP
Kanał	1	1
Strumień Video	RTP/RTSP H.264, MPEG-4 SP, MJPEG	RTP/RTSP H.264, MPEG-4 SP, MJPEG
Wejście analogowe	1x BNC 75Ω	1x BNC 75Ω
Ilość klatek	MPEG-4 25/30 kl/s dla wszystkich rozdzielczości, H.264 D1 połowa kl/s , VGA 18 kl/s	MPEG-4 25/30 kl/s dla wszystkich rozdzielczości, H.264 D1 połowa kl/s , VGA 18 kl/s
Strumień	CBR (128Kbps-4Mbps), VBR	CBR (128Kbps-4Mbps), VBR
Alarmy/komendy	TCP/IP, HTTP	TCP/IP, HTTP
Temperaturowy zakres pracy	od 0° do 60°C	od 0° do 60°C
Alarmy	1 wejście, 1 wyjście	1 wejście, 1 wyjście
Gwarancja	2 lata	

Informacje zawarte w niniejszym dokumencie mogą ulec zmianie bez powiadomienia.

FLIR

FLIR SAROS Dome

FLIR Saros to zaawansowane, kompaktowe rozwiązanie zaprojektowane do wzmacniania ochrony perymetrycznej na dużym obszarze.
Posiada ono: dwa przetworniki termowizyjne FLIR, przetwornik obrazu o rozdzielczości 1080p lub 4K, oświetlacze LED w zakresach podczerwieni i światła widzialnego oraz analitykę wideo. Wszystko to znajduje się w jednej obudowie. Atrakcyjny cenowo Saros, pozwala firmom komercyjnym na wdrożenie najnowocześniejszych, niezawodnych rozwiązań z branży ochrony.
Dzięki opłacalności i bardzo wydajnej technologii, Saros otwiera nowe możliwości w rozwoju biznesu, zwiększaniu opłacalności oraz powiększaniu bazy klientów dla firm i specjalistów ds. bezpieczeństwa i monitorowania alarmów.

WIELOWIDMOWE ROZWIĄZANIE

Wiele technologii w jednym urządzeniu redukuje koszty operacyjne.

- Dwa przetworniki termowizyjne FLIR Lepton
- Kamera HD
- Oświetlacze IR i LED
- Zaawansowana analityka w urządzeniu
- Cyfrowe wejścia i wyjścia, audio

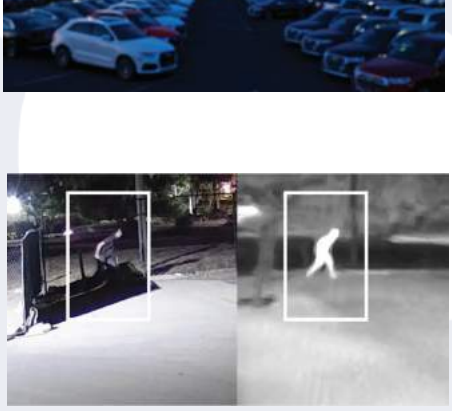

ANALITYKA OPARTA NA TERMOWIZJI

Kamery termowizyjne widzą w nocy, a włączając analitykę redukujemy fałszywe alarmy.

- Monitoring rozległego obszaru, w blasku słońca, dymie, w deszczu, w kurzu i w mgle
- Analityka rozpoznaje ludzi i samochody, podnosząc skuteczność alarmów
- Aktywne ostrzeżenia umożliwiają specjalistom ds. bezpieczeństwa skuteczniejszą reakcję

ZAPROJEKTOWANY Z UWZGLĘDNIENIEM CYBERBEZPIECZEŃSTWA

FLIR Saros jest zaprojektowany, aby próby możliwość zdalnych ataków.

- Kompleksowe szyfrowanie end-to-end dla konfiguracji, sieci i strumieni wideo
- Eliminuje potrzebę przekierowywania portów
- Blokowanie możliwości rekonfiguracji w celu zwiększenia zabezpieczenia antysabotażowego

Informacje zawarte w niniejszym dokumencie mogą ulec zmianie bez powiadomienia.
20190228

Linc Polska Sp. z o.o.
Linc Polska Sp. z o. o. ul. Hallera 6-8 60-104 Poznań tel. +48 (61) 839 19 00 fax. +48 (61) 839 22 78 info@linc.pl www.linc.pl

Specyfikacja SAROS

	DH-390 2MP	DH-390 8MP
Kamera termowizyjna		
Format matrycy	320×120 natywny, 1280×640 VividIR	
Wielkość piksela	12 µm	
Szybkość odściężania (kl/s)	10 kl/s	10kl/s
Charakterystyka	2x Lepton 3,5 Poziomy kąt widzenia 57° (każdy przetwornik) min. poziomy kąt widzenia - sklejony - 90° f/1.1 Czułość termiczna < 50mK	
Kamera światła widzialnego		
Typ przetwornika	1920 x 1080, 2.1MP, 1/2.8"	4k, 8.42MP, 1/1.8"
Obiektyw	2mm/F1.6, P-Iris autofocus	TBD - stałe pole widzenia 100° HFOV
Max. szybkość odświeżania (kl/s)	30kl/s	30kl/s
Proporcje obrazu	16:9	16:9
Balans bieli	automatyczny	automatyczny
Szeroki zakres dynamiki (WDR)	Tak	TAk
Tryb Dzień/Noc	Automatyczy, 940nm NIR LED Diody LED - białe - automatycznie lub po zdarzeniu	Automatyczy, 940nM NIR LED Diody LED - białe - automatycznie lub po zdarzeniu

Już wkrótce!

Informacje zawarte w niniejszym dokumencie mogą ulec zmianie bez powiadomienia.
20190228

FLIR

FLIR

ELARA™ FB-seria O

Ekonomiczna kamera termowizyjna do wielu zastosowań w obszarze ochrony.

Kamera termowizyjna FLIR FB serii O jest idealnym narzędziem do wykrywania wtargnięć. W połączeniu z zewnętrznym systemem analityki wideo, FLIR FB jest doskonałym wyborem do detekcji i monitorowania obszarów na krótkim i średnim dystansie.
W urządzeniu zaimplementowano wielokrotnie nagradzaną technologię termowizyjną firmy FLIR. Kamera jest zaprojektowana tak, by działać w wymagającym środowisku, trudnych warunkach pogodowych, a co najważniejsze, zapewnia obraz niezależnie od pory dnia i nocy.

KOMPLETNE ROZWIAZĄNIE DO DETEKCJI INTRUZÓW

- W połączeniu z modułami wideoanalityki TRK firmy FLIR, kamera FB serii O staje się potężnym urządzeniem w detekcji intruzów, zdolnym do klasyfikacji ludzi i pojazdów, wykrywania celów w różnych warunkach i scenariuszach oraz przekazywania danych do kamer PT lub PTZ w celu automatycznego śledzenia.
- Łatwo ją zintegrować z linią produktów United VMS firmy FLIR, oferując zestaw opcji i możliwości, takich jak konfiguracja termowizji i zarządzanie alarmami z naciskiem na prostotę, niezawodność i bezbłędne działanie.
- Jest idealna do integracji z systemami wideoanalityki oraz VMS firm trzecich.

WIODĄCA JAKOŚĆ OBRAZU

- Wysoka jakość obrazu w trudnych warunkach
- Zaawansowany system AGC FLIR dostarcza niezrównanego kontrastu w każdych warunkach atmosfetycznych
- Technologia DDE zapewnia ostre krawędzie i wysoki kontrast, co wzmacnia wydajność analityki

Informacje zawarte w niniejszym dokumencie mogą ulec zmianie bez powiadomienia.
20190228

Specyfikacja FB-O

	Elara FB 3xx O	Elara FB 6xx O
Obraz		
Rozdzielczość	320x240 pikseli	640x480 pikseli
Przetwornik	Niechłodzony mikrobolometr VOx	
Efektywna rozdzielczość	76800 pikseli	307200 pikseli
Częstotliwość odświeżania	PAL: 25 Hz / NTSC: 30 Hz	
Zakres widmowy	8 - 14 µm	
Zakres ostrości	Ostrość stała, obiektyw atermiczny	
Ustawienia termowizji	Auto AGC, Dynamic Detail Enhancement (DDE), jasność, ostrość, kontrast	
Termowizyjne AGC dla obszaru detekcji	Domyślne, presety i zdefiniowane przez użytkownika	
Optymalizacja obrazu	Automatyczne FFC - wyzwalane automatycznie i tymczasowo	
Wideo		
Wyjścia wideo	Hybrydowe IP i analogowe	
Kompresja wideo	2 niezależne kanały H.264 i MJPEG	
Rozdzielczość strumieniowania	Natywna: 320 x 256	VGA: 640 x 480 & QVGA: 320x240
Sieć		
Ethernet	10/100 Mbps	
Kompatybilność z zewnętrzną analityką	Tak	
API sieciowe	Nexus SDK - kompleksowy system kontroli i integracji; Nexus CGI dla komend HTTP; ONVIF profil S	
Wspierane protokoły	IPv4, HTTP, Bonjour, UPnP, DNS, NTP, RTSP, RTCP, RTP, TCP, UDP, ICMP, IGMP, DHCP, ARP	
Ogólne		
Wymiary	285 × 96 × 94 mm (z osłoną przeciwsłoneczną)	
Zasilanie	12 VDC / 24 VAC / PoE	
Styki (I/O)	Wejście: 1 wejście przekaźnikowe \ Wyjście: 1 wyjście przekaźnikowe, 300V AC/DC przy 130mA	
Pobór mocy	12 VDC: 17 W (maksymalnie, z grzałką) 24 VAC: 13 VA (maksymalnie, z grzałką) 24 VDC: 13 W (maksymalnie, z grzałką) PoE: 13 W	
Środowiskowe		
Stopień ochrony	IP66	
Temperaturowy zakres pracy	-40°C ... +50°C	
Temperaturowy zakres przechowywania	-20°C ... +70°C	
Wilgotność	10 ... 90% względnej wilgotności	
Certyfikaty	FCC Part 15, Subpart B, Class A; oznaczenie CE; EN55032; EN55024; RoHS; WEEE	

Optyka

Model	FOV	F#	Ogniskowa	Pixel pitch
FB-393 O	93°	F1.3	3,7mm	17 µm
FB-349 O	49°	F1.3	6,8mm	17 µm
FB-324 O	24°	F1.0	12,8mm	17 µm
FB-312 O	12°	F1.0	18mm	12 µm
FB-309 O	9°	F1.0	24mm	12 µm
FB-695 O	95°	F1.1	4,9mm	12 µm
FB-650 O	50°	F1.0	8,7mm	12 µm
FB-632 O	32°	F1.0	14mm	12 µm
FB-618 O	18°	F1.0	24mm	12 µm

Informacje zawarte w niniejszym dokumencie mogą ulec zmianie bez powiadomienia.
20190228

FLIR

FLIR ELARA™ FB-seria ID

Kamera z funkcją analizy obrazu termowizyjnego do zastosowań w obszarze ochrony.

Kamera FB z serii ID łączy w jednej, ekonomicznej obudowie typu bullet najwyższą w swojej klasie szczegółowość obrazu termowizyjnego z wydajną analizą wideo, co sprawdza się idealnie przy wykrywaniu naruszeń granic obiektów. Kamera FB z serii ID jest wyposażona w funkcje analizy obrazu wideo, które umożliwiają identyfikację wtargnięć osób i pojazdów, co sprawia, że nadaje się idealnie do ochrony obwodowej obiektów handlowych i przemysłowych. Łatwa do skonfigurowania, kamera FB z serii ID zapewnia niezawodne wykrywanie i klasyfikację, przy bardzo niewielu fałszywych alarmach, bez interwencji człowieka. Wyposażona w wielokrotnie nagradzaną technologię termowizyjną FLIR, kamera FB z serii ID jest gotowa do pracy w wymagającym otoczeniu, w złych warunkach pogodowych i w zupełnej ciemności.

Ekonomiczne, najlepsze w swojej klasie wykrywanie wtargnięć dzięki funkcjom analitycznym

Wysokiej klasy termowizyjne rozwiązanie FLIR dla systemów bezpieczeństwa o dowolnej wielkości

- Niezawodne, wbudowane funkcje analityczne cechuje niski poziom fałszywych alarmów, możliwość klasyfikacji osób i pojazdów oraz przekazywania celów do autonomicznej, śledzącej kamery PTZ
- Liczne opcje obiektywów umożliwiają elastyczne pokrycie terenu i granic budynków
- Obraz termowizyjny o wysokim kontraście, dostarczany przez kamerę FB z serii ID, nadaje się idealnie do zastosowań analitycznych

Integracja w trybie „Plug and Play"

Łatwe dołączenie do nowych lub już zainstalowanych systemów zarządzania obrazem

- Kamera FB z serii ID jest gotowa do współpracy z systemami zarządzania obrazem zewnętrznych dostawców, co potwierdzają ich certyfikaty
- System FLIR United VMS jest wyposażony w takie funkcje, jak konfiguracja analizy obrazu termowizyjnego i obrazu wideo oraz zarządzanie alarmami
- Kamera FB z serii ID jest wyposażona w wyjście IP i wyjście analogowe, co ułatwia jej integrację z obecnie instalowanymi i starszymi systemami

Najwyższa wydajność i niezawodność

Doskonałe obrazowanie termiczne i najbardziej rozbudowana gwarancja w branży

- Kamera wykorzystuje technologię termowizyjną FLIR i jest najczęściej używana do ochrony obwodowej
- Zastosowanie automatycznej kontroli wzmocnienia (AGC) i cyfrowego wzmocnienia szczegółów (DDE) poprawia kontrast obrazu we wszystkich scenach
- FLIR oferuje wyjątkową gwarancję 10/3 (10 lat na czujnik termiczny, 3 lata na kamerę)

Informacje zawarte w niniejszym dokumencie mogą ulec zmianie bez powiadomienia.
20190228

Linc Polska Sp. z o.o.

Linc Polska Sp. z o. o. ul. Hallera 6-8 60-104 Poznań tel. +48 (61) 839 19 00 fax. +48 (61) 839 22 78 info@linc.pl www.linc.pl

Specyfikacja FB-ID

Ogólne					
Rozdzielczość	320 × 240				
Przetwornik	Niechłodzony mikrobolometr VOx				
Efektywna rozdzielczość	76 800 pikseli				
Częstotliwość odświeżania	NTSC: 30 Hz PAL: 25 Hz				
Optyka	Model	Obszar widoku	Apertura	Ogniskowa	Pixel pitch
	FB-393-ID	93°	f1.3	3,7 mm	17 µm
	FB-349-ID	49°	f1.3	6,8 mm	17 µm
	FB-324-ID	24°	f1.0	12,8 mm	17 µm
	FB-312-ID	12°	f1.0	18 mm	12 µm
	FB-309-ID	9°	f1.0	24 mm	12 µm
Zakres widmowy	8 - 14 µm				
Zakres ostrości	Ostrość stała, obiektyw atermiczny				
Ustawienia termowizji	Auto AGC, Dynamic Detail Enhancement (DDE), jasność, ostrość, kontrast				
Termowizyjne AGC dla obszaru detekcji	Domyślne, presety i zdefiniowane przez użytkownika				
Optymalizacja obrazu	Automatyczne FFC - wyzwalane automatycznie i tymczasowo				
Wideo					
Wyjścia wideo	Hybrydowe IP i analogowe				
Kompresja wideo	2 niezależne kanały H.264 i MJPEG				
Rozdzielczość strumieniowania	Qnative: 320 × 256				
Zarządzanie funkcjami analitycznymi	konfiguracja i zarządzanie przez sieć, Maskowanie analitycznych obszarów wykrywania, regulowana czułość, automatyczne reagowanie, zdalne sterowanie operacjami we/wy				
Funkcje analityczne	Wykrywanie wejścia/wtargnięcia do stref, wykrywanie przechodzenia przez ogrodzenie, automatyczne/manualne ustawianie głębi, Reguły dotyczące ludzi i pojazdów, przekazywanie celu do autonomicznego śledzenia PTZ, wykrywanie sabotażu				
Integracja systemów					
Ethernet	10/100 Mbps				
Kompatybilność z zewnętrzną analityką	Tak				
API sieciowe	Nexus SDK - kompleksowy system kontroli i integracji; Nexus CGI dla komend HTTP; ONVIF profil S				
Wspierane protokoły	IPv4, HTTP, Bonjour, UPnP, DNS, NTP, RTSP, RTCP, RTP, TCP, UDP, ICMP, IGMP, DHCP, ARP				
Ogólne					
Wymiary	285 × 96 × 94 mm (z osłoną przeciwsłoneczną)				
Zasilanie	12 VDC / 24 VAC / PoE				
Pobór mocy	12 VDC: 17 W (maksymalnie, z grzałką) 24 VAC: 13 VA (maksymalnie, z grzałką) 24 VDC: 13 W (maksymalnie, z grzałką) PoE: 13 W				
Środowisko					
Stopień ochrony	IP66				
Temperaturowy zakres pracy	-40°C ... +50°C				
Temperaturowy zakres przechowywania	-20°C ... +70°C				
Wilgotność	10 ... 90% względnej wilgotności				
Certyfikaty	FCC Part 15, Subpart B, Class A; oznaczenie CE; EN55032; EN55024; RoHS; WEEE				

Informacje zawarte w niniejszym dokumencie mogą ulec zmianie bez powiadomienia.
20190228

FLIR

FLIR ELARA™ FC-O

Najlepsza w swojej klasie, nowa kamera termowizyjna FC-O, zapewnia jeszcze lepszą ochronę termowizyjną dla systemów ochrony obwodowej. Szeroka gama wysokiej jakości obiektywów i rozdzielczości, pozwala projektantom systemu na większą elastyczność, tworząc system dostosowany do konkretnych warunków w danym miejscu. Seria FC-O, jest również idealnie dopasowana do stosowania z analityką wideo firm trzecich.

ELASTYCZNE MOŻLIWOŚCI PROJEKTOWE

Plug and Play – prosta integracja z systemami innych producentów

- W pełni zintegrowany i certyfikowany do pracy z systemem zarządzania wideo innych firm (VMS)
- Obsługuje otwarty standard, zgodny z ONVIF
- Zaawansowane funkcje integracji, takie jak konfiguracja termowizyjna i zarządzanie alarmami, przy użyciu systemu United VMS firmy FLIR

JAKOŚĆ OBRAZU WIODĄCA W BRANŻY

Wyraziste, czyste obrazy, zapewniające niezrównaną wydajność i niezawodność analityki wideo

- Doskonała jakość obrazu w ekstremalnych warunkach
- Dostosowane AGC zapewniają niezrównany kontrast obrazu
- Digital Detail Enhancement (DDE), zapewnia ostre krawędzie, które poprawiają wydajność analityki

OBIEKTYWY O WYSOKIEJ WYDAJNOŚCI

- 17 wysokiej jakości obiektywów - z polami widzenia od 4° do 90° - odpowiednie na dowolny obwód perymetryczny lub otwartą przestrzeń
- Optyka o wysokiej wydajności, zapewnia czysty obraz termowizyjny
- Dalekie zakresy i zasięgi, również dla analityki, zmniejszają liczbę kamer i całkowity koszt posiadania (TCO)

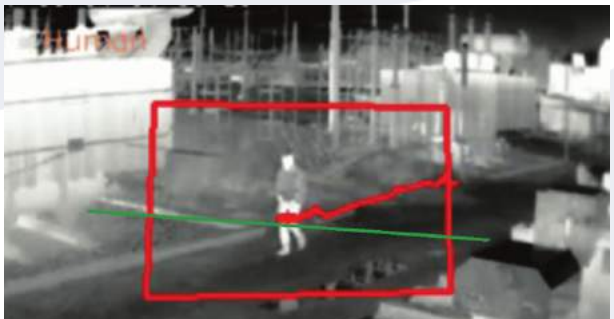

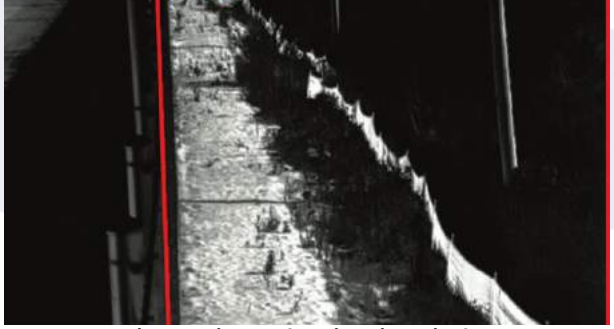

Tworzenie linii i obszarów detekcji, które wywołają alarm po wykryciu człowieka lub pojazdu.

20190228 Informacje zawarte w niniejszym dokumencie mogą ulec zmianie bez powiadomienia.

Specyfikacja FC-O

Ogólne		
Przetwornik	Niechłodzony mikrobolometr VOx	
Rozdzielczość	320 × 240	640 × 480
Wielkość piksela	17 µm (oprócz modelu FC-344, FC-332 oraz FC-369)	17 µm
Konfiguracje obiektywów	69° × 56°, f/1.4, 9 mm 44° × 36°, f/1.0, 13 mm 32° × 26°, f/1.0, 19 mm 24° × 18°, f/1.0, 13 mm 17° × 13°, f/1.0, 19 mm 13° × 10°, f/1.1, 25mm 9.2° × 7.0°, f/1.1, 35 mm 5.4° × 4.1°, f/1.25, 60 mm 4.3° × 3.3°, f/1.1, 75 mm	90° × 69°, f/1.2, 7.5mm 69° × 56°, f/1.4, 9mm 44° × 36°, f/1.0, 13 mm 32° × 26°, f/1.0, 19 mm 25° x 20°, f/1.1, 25mm 17° × 14°, f/1.1, 35 mm 10° × 8.2°, f/1.25, 60 mm 8.6° × 6.6°, f/1.1, 75 mm
Zakres widmowy	7,5 - 13,5 µm	
Zakres ostrości	Ostrość stała, obiektyw atermiczny	
Czułość termiczna (NETD)	<35 mK @ 25°C dla optyki f/1.0	
Wyjścia		
Wyjście kompozytowe PAL	Tak; system hybrydowy - wyjście analogowe oraz IP	
Video over Ethernet	Dwa niezależne kanały z H.264 (ograniczony VBR i CBR, 10kbps-4Mbps, MPEG4 i MJPEG)	
Strumieniowanie	D1: 720 × 576, 4CIF: 704 × 576, Native: 640 × 512, Q-Native: 320 × 256, CIF: 352 × 288, QCIF: 176 × 144	
Wejścia/wyjścia	1× wejście cyfrowe, 1× wyjście przekaźnikowe (obciążalność 0,025 A przy 5 VDC)	
Analogowe wyjście kompozytowe wideo	1 Vp-p (PAL lub NTSC), 1× BNC 75 Ω	
Zarządzanie		
Ethernet	10/100 Mbps	
Zewnętrzna analiza obrazu	Tak	
Protokoły sieciowe	IPV4, HTTP, Bonjour, UPnP, DNS, NTP, RTCP,M TCP, UDP, ICMP, DHCP, ARP, FTP, RTP/RTSP, Unicast/Multicast, TCP/IP, HTTP, IEEE 802.1X	
API sieciowe	Nexus SDK do kompleksowej kontroli i integracji systemu; Nexus CGI do interfejsów poleceń http; ONVIF Profile S	
Ogólne		
Waga	Bez osłony przeciwsłonecznej: Obiektyw: 13/19/35mm, Waga: 1,8kg	Bez osłony przeciwsłonecznej: Obiektyw: 60mm, Waga: 2.0kg Obiektyw: 75mm, Waga: 2.2kg
	Z osłoną przeciwsłoneczną: Obiektyw: 13/19/35mm, Waga: 2.2kg (4.75 lbs.)	Z osłoną przeciwsłoneczną: Obiektyw: 60mm, Waga: 2,4kg (5.25 lbs.) Obiektyw: 75mm, Waga: 2,5kg (5,5 lbs.)
Wymiary	259 × 114 × 106 mm (bez osłony przeciwsłonecznej) 282 × 129 × 115 mm (z osłoną przeciwsłoneczną)	

Pobór mocy w zależności od zasilania	Źródło	PoE (802.3af)	PoE+ (802.3at)	12VDC	24VDC	24VAC(VA)
	grzałka wyłączona	<5,5 W	<5,5 W	<5,5 W	<5,5 W	<8 W
	grzałka włączona	-	<25 W	<25 W	<25 W	<32 W

Pamięć lokalna	Wsparcie dla kart SD do 32 GB (niedołączona do zestawu)
Certyfikaty	CE: EN55032 klasa A; FCC 47 CFR Part 15, Subpart B, klasa A (within CISPR 22:2008 klasa A limits)
Odporność na przepięcia linii AC	EN 55024: 2010 i 55032: 2010 do 4,0Kv dla AC; EN 50130-4:2011; IEC 62599-2:2010
Odporność na przepięcia sygnałowe	EN 55024: 2010 I 55032: 2010 do 4,0kV

Informacje zawarte w niniejszym dokumencie mogą ulec zmianie bez powiadomienia.
20190228

FLIR

FLIR ELARA™ FC-ID

Nowa kamera serii FC-ID łączy w sobie najbardziej szczegółowy obraz termowizyjny z wydajną, wbudowaną analityką w jednym urządzeniu. Pozwala to na optymalną detekcję w wymagających warunkach. Kamerę z serii ID cechuje łatwa w konfiguracji analityka dostosowana do obrazu termowizyjnego z możliwością klasyfikowania obiektów człowiek/pojazd.

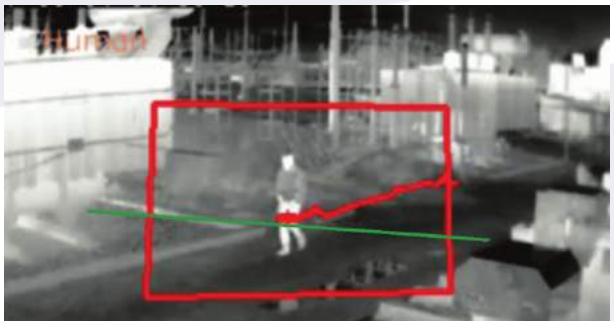

Tworzenie linii i obszarów detekcji, które wywołają alarm po wykryciu człowieka lub pojazdu.

WYDAJNA DETEKCJA WTARGNIĘĆ

- Inteligentna analityka może rozróżnić człowieka lub pojazd oraz nieznaczące zdarzenia takie jak ruch zwierząt lub roślinności
- Alarm tylko w momencie wykrycia człowieka lub pojazdu
- Łatwa konfiguracja linii lub obszarów zainteresowania

NAJLEPSZA JAKOŚĆ OBRAZU

- Lepsza jakość obrazu w warunkach słabego kontrastu
- Automatyczne wzmocnienie obrazu – FLIR AGC
- Ostre krawędzie oraz kontrast zwiększające wydajność analityki

WIĘKSZY WYBÓR OBIEKTYWÓW

- Wybierz obiektyw z ogniskową od 13 mm do 75 mm z rozdzielczością VGA lub QVGA, odpowiednie do ochrony obwodowej, jak i otwartych terenów
- Wysokiej jakości optyka dostarcza ostry i czysty obraz termowizyjny
- Opcjonalna funkcja usuwania oblodzenia w wymagających instalacjach

Informacje zawarte w niniejszym dokumencie mogą ulec zmianie bez powiadomienia.
20190228

Linc Polska Sp. z o.o.

Linc Polska Sp. z o. o. ul. Hallera 6-8 60-104 Poznań tel. +48 (61) 839 19 00 fax. +48 (61) 839 22 78 info@linc.pl www.linc.pl

Specyfikacja FC-ID

Ogólne		
Przetwornik	Niechłodzony mikrobolometr VOx	
Rozdzielczość	320 × 240	640 × 480
Wielkość piksela	17 µm (oprócz modelu FC-344 i FC-332)	17 µm
Konfiguracje obiektywów	24° × 18° (FC-324; 13 mm) 44° × 36° (FC-344; 13 mm; 34 µm) 17° × 13° (FC-317; 19 mm) 32° × 26° (FC-332; 19 mm; 34 µm) 9,2° × 7,0° (FC-309; 35 mm) 5,4° × 4,1° (FC-305; 60 mm) 4,3° × 3,3° (FC-304; 75 mm)	44° × 36° (FC-644; 13 mm) 32° × 26° (FC-632; 19 mm) 17° × 14° (FC-617; 35 mm) 10° × 8,2° (FC-610; 60 mm) 8,6° × 6,6° (FC-608; 75 mm)
Zoom	Ciągły E-zoom, do 4×	
Zakres widmowy	7,5 - 13,5 µm	
Zakres ostrości	Ostrość stała, obiektyw atermiczny	
Czułość termiczna (NETD)	<50 mK dla optyki f/1.0	
Wyjścia		
Wyjście kompozytowe PAL lub NTSC	Tak; system hybrydowy - wyjście analogowe oraz IP	
Video over Ethernet	Dwa niezależne kanały z H.264, MPEG-4 oraz M-JPEG	
Strumieniowanie	D1: 720 × 576, 4CIF: 704 × 576, Native: 640 × 512, Q-Native: 320 × 256, CIF: 352 × 288, QCIF: 176 × 144	
Wejścia/wyjścia	1× wejście cyfrowe, 1× wyjście przekaźnikowe (obciążalność 0,025 A przy 5 VDC)	
Analogowe wyjście kompozytowe wideo	1 Vp-p (PAL lub NTSC), 1× BNC 75 Ω	
Zarządzanie		
Ethernet	10/100 Mbps	
Zewnętrzna analiza obrazu	Tak	
API sieciowe	Nexus SDK - kompleksowy system kontroli i integracji Nexus CGI dla komend HTTP, ONVIF 2.0 profil S	
Ogólne		
Waga	1,8 - 2,2 kg (bez osłony przeciwsłonecznej) 2,2 - 2,5 kg (z osłoną przeciwsłoneczną)	
Wymiary	259 × 114 × 106 mm (bez osłony przeciwsłonecznej) 292 × 129 × 115 mm (z osłoną przeciwsłoneczną)	

Pobór mocy w zależności od zasilania	Źródło	PoE (802.3af)	PoE+ (802.3at)	12VDC	24VDC	24VAC(VA)
	grzałka wyłączona	<5,5 W	<5,5 W	<5,5 W	<5,5 W	<8 W
	grzałka włączona	-	<25 W	<25 W	<25 W	<32 W

Pamięć lokalna	Wsparcie dla kart SD do 32 GB (niedołączona do zestawu)
Certyfikaty	CE: EN55022 Class A; FCC 47 CFR Part 15, Subpart B, Class A (within CISPR 22:2008 Class A limits)
Odporność na przepięcia linii AC	EN 55024: 2010 oraz 55022: 2010 do 4,0 kV linia AC; EN 50130-4:2011; IEC 62599-2:2010
Odporność na przepięcia sygnałowe	EN 55024: 2010 oraz 55022: 2010 do 4,0 kV
Parametry fizyczne	
Stopień ochrony	IP66 / IP67
Temperaturowy zakres pracy	-50°C ... +70°C (praca ciągła) -40°C ... +70°C (zimny start)
Temperatury zakres przechowywania	-50°C ... +85°C
Wilgotność	0 - 95% względna
Wstrząsy	MIL-STD-810G („Transportation")
Wibracje	IEC 60068-2-27
Optymalizacja obrazu	
Zarządzanie analityką	Konfiguracja i zarządzanie przez serwer web Maskowanie obszarów, ustawianie czułości, automatyczne akcje, zdalne sterowanie I/O
Automatyczna kontrola wzmocnienia (AGC)	Auto AGC, Manual AGC, Plateau Equalization AGC, Linear AGC, Auto Dynamic Detail Enhancement (DDE), Max Gain Setting
Opcje analityki	Detekcja wtargnięć, przekraczania ogrodzenia/linii, automatyczna/manualna konfiguracja głębi, warunki dla wykrycia człowieka/pojazdu

Informacje zawarte w niniejszym dokumencie mogą ulec zmianie bez powiadomienia.
20190228

FLIR

FLIR ELARA™ FC-R

Kamera FLIR FC-R umożliwia bezkontaktowy pomiar temperatury, dlatego bardzo dobrze sprawdza się w wykrywaniu pożarów, systemach ochrony oraz monitorowaniu rozdzielni elektrycznych, wysypisk śmieci czy obiektów krytycznych. Kamera łączy nowoczesne obrazowanie termowizyjne i wbudowaną wideoanalitykę. Zapewnia precyzyjną detekcję i elastyczne opcje alarmowania przez email, interfejs web, aplikację mobilną, wyjścia cyfrowe i notyfikacje VMS.

FLIR FC-R umożliwia pomiar temperatury skonfigurowanego obszaru. Po przekroczeniu ustalonego progu może zostać wysłana wiadomość email, sygnał przez wyjście cyfrowe lub alarm VMS.

WBUDOWANY POMIAR TEMPERATURY I ALARMOWANIE

- Wyświetlanie temperatury na ekranie
- Maksymalnie 4 narzędzia pomiarowe – punktowe i obszarowe
- Elastyczne możliwości integracji z innymi systemami korzystającymi z informacji o temperaturze

ZAAWANSOWANA ANALITYKA

- Wiele możliwości alarmowania, w tym przez email, wyjścia cyfrowe czy powiadomienia do VMS
- Skuteczna analityka i rozróżnianie pojazdów i ludzi
- Konfiguracja kamery przez interfejs web, aplikację FLIR i aplikację mobilną
- ONVIF – zgodna z większością systemów zarządzania wideo

SOLIDNA KONSTRUKCJA

- Stopień ochrony IP66/67 – odporna na kurz, wodę, wstrząsy, wibracje i korozję
- Wiele konfiguracji przetworników o różnych rozdzielczościach i kątach widoku do wyboru
- PoE, wejścia AC i DC, wyjście analogowe i IP

Informacje zawarte w niniejszym dokumencie mogą ulec zmianie bez powiadomienia.

20190228

Linc Polska Sp. z o.o.

Linc Polska Sp. z o. o. ul. Hallera 6-8 60-104 Poznań tel. +48 (61) 839 19 00 fax. +48 (61) 839 22 78 info@linc.pl www.linc.pl

Specyfikacja FC-R

Ogólne		
Przetwornik	Niechłodzony mikrobolometr VOx	
Rozdzielczość	320 × 240	640 × 480
Rozdzielczość efektywna	76800	307200
Wielkość piksela	25 µm	17 µm
Konfiguracje obiektywów	34° × 28° (FC-334R; 13 mm) 24° × 19° (FC-324R; 19 mm)	45° × 37° (FC-645R; 13 mm) 32° × 26° (FC-632R; 19 mm)
Zoom	Ciągły E-zoom, do 4×	
Zakres widmowy	7,5 - 13,5 µm	
Zakres ostrości	Ostrość stała, obiektyw atermiczny	
Pomiar temperatury		
Zakres mierzonej temperatury	-10°C ... +110°C	
Dokładnośc pomiaru	+/-5°C lub 5 % przy odczycie	
Wyjścia		
Wyjście kompozytowe PAL lub NTSC	Tak; system hybrydowy - wyjście analogowe oraz IP	
Video over Ethernet	Dwa niezależne kanały z H.264, MPEG-4 oraz M-JPEG	
Strumieniowanie	D1: 720 × 576, 4CIF: 704 × 576, Native: 640 × 512, Q-Native: 320 × 256, CIF: 352 × 288, QCIF: 176 × 144	
Zarządzanie		
Ethernet	Tak	
Zewnętrzna analiza obrazu	Tak	
API sieciowe	Nexus SDK - kompleksowy system kontroli i integracji Nexus CGI dla komend HTTP, ONVIF 2.0 profil S	
Ogólne		
Waga	1,8 kg (bez osłony przeciwsłonecznej) 2,2 kg (z osłoną przeciwsłoneczną)	
Wymiary	230 × 120 × 100 mm (bez osłony przeciwsłonecznej) 270 × 140 × 110 mm (z osłoną przeciwsłoneczną)	
Zasilanie w zależności od wyposażenia	11 - 44 VDC (bez grzałki) 16 - 44 VDC (z grzałką) 14 - 32 VAC (bez grzałki) 16 - 32 VAC (z grzałką) PoE (IEEE 802.3af-2003) PoE+ (IEEE 802.3at-2009)	
Pobór mocy w zależności od wyposażenia	24 VDC 5 W nominalnie 21 W szczytowo (z grzałką) 24 VAC 8 VA nominalnie 29 VA szczytowo (z grzałką)	
Certyfikaty	FCC Part15, Subpart B, Class B; CE: EN 55022 Class B	
Odporność na przepięcia linii AC	EN 55024: 2010 oraz 55022: 2010 do 4,0 kV linia AC	
Odporność na przepięcia sygnałowe	EN 55024: 2010 oraz 55022: 2010 do 4,0 kV	
Parametry fizyczne		
Stopień ochrony	IP66 / IP67	
Temperaturowy zakres pracy	-50°C ... +70°C (praca ciągła) -40°C ... +70°C (zimny start)	
Temperatury zakres przechowywania	-55°C ... +85°C	
Wilgotność	0 - 95% względna	
Wstrząsy	MIL-STD-810F („Transportation")	
Wibracje	IEC 60068-2-27	
Optymalizacja obrazu		
Automatyczna kontrola wzmocnienia (AGC)	Auto AGC, Manual AGC, Plateau Equalization AGC, Linear AGC, Auto Dynamic Detail Enhancement (DDE), Max Gain Setting	
Obszary zainteresowania (ROI)	Domyślne, Presety lub zdefiniowane przez użytkownika w celu zapewnienia wysokiej jakości obrazu w regionie zainteresowania	
Optymalizacja jednorodności obrazu	Automatic Flat Field Correction (FFC) ; Thermal and Temporal Triggers	

Informacje zawarte w niniejszym dokumencie mogą ulec zmianie bez powiadomienia.
20190228

Montaż kamer z serii FC

Uchwyt do montażu na ścianie z przepustem kablowym (4129742)

Zestaw zawiera uszczelkę i klucz imbusowy do dostosowania kąta przegubu w celu zmiany kąta widzenia kamery. Kamera montowana jest do ramienia za pomocą czterech śrub MS.

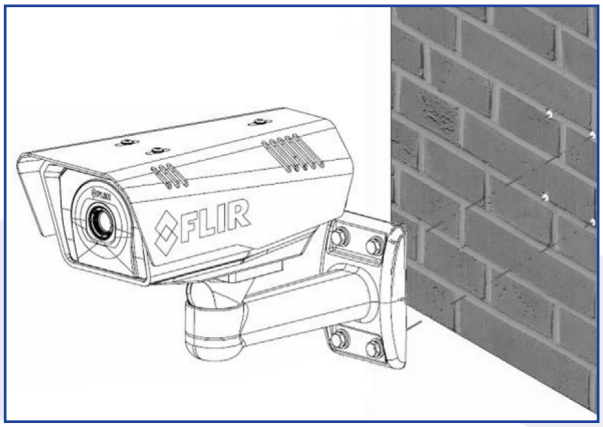

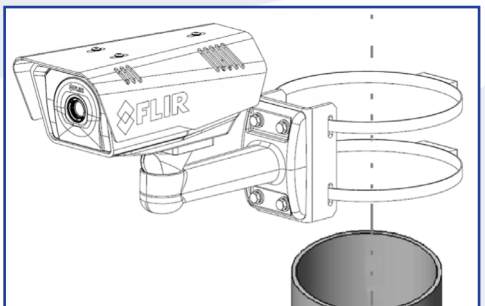

Adapter z przepustem kablowym do montażu na maszcie (4132982)

Zestaw z przepustem kablowym umożliwiający instalację kamery na słupie (o średnicy 75-180 mm, montaż na słupach o większej średnicy wymaga użycia zacisków taśmowych).
W celu montażu kamery z serii FC-R na słupie wymagany jest dodatkowo uchwyt ścienny (4129742).

Montaż na postumencie (500-0463-00)

Zestaw do montażu na podstawie (4119499) przeznaczony do montażu kamer lekkich lub średniej wagi do 18 kg. Wyposażony w obrotową głowicę do regulacji położenia 360º w poziomie oraz 75º w pionie (góra/dół). Wykonany z aluminium, proszkowo pomalowany szarą farbą.

Informacje zawarte w niniejszym dokumencie mogą ulec zmianie bez powiadomienia.
20190228

FLIR
TRITON PT-HD

Kamery serii PT-HD zostały wyposażone w wysokiej jakości 4-krotny termowizyjny zoom optyczny z autofokusem. Nowa technologia zapewnia szerszy zakres przybliżenia i lepszą jakość obrazu w porównaniu do obiektywów poprzednich generacji. Ponadto seria ta wprowadza nowe obiektywy stałoogniskowe. Kamera widzi wyraźnie w całkowitej ciemności, w pełnym słońcu, przez dym, kurz, a nawet lekką mgłę. W rezultacie seria PT-HD zapewnia doskonałą ochronę perymetryczną, niezależnie od oświetlenia i warunków pogodowych.

Oprócz przetwornika termowizyjnego nowa kamera FLIR jest wyposażona w wysokiej jakości przetwornik światła widzialnego. Ma wysoką rozdzielczość 1080p oraz 30-krotny zoom optyczny z autofokusem i czułością 0,01 lx.

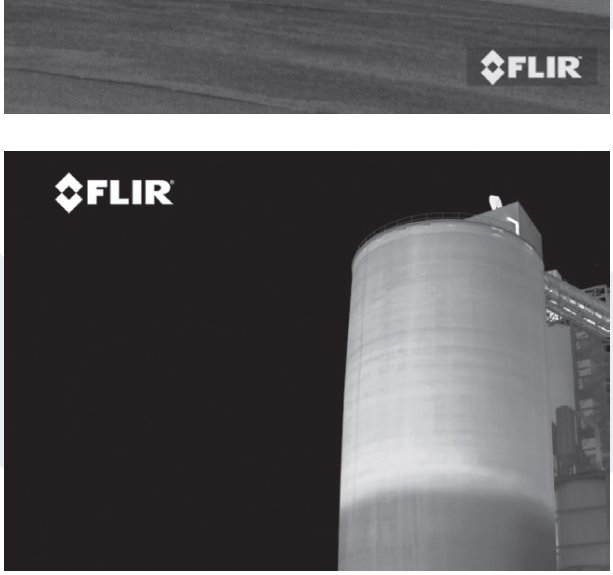

Kluczowe cechy

- Wyjście IP i analogowe – termowizyjne i światła widzialnego – wraz ze sterowaniem przez IP oraz interfejsem szeregowym do łatwej integracji z systemami IP i analogowymi
- Zabezpieczona przed działaniem promieni słonecznych dzięki technologii niechłodzonego przetwornika VOx – bezpośrednie patrzenie kamerą na słońce nie zniszczy przetwornika
- Wymienny moduł kamery pozwala na szybką modernizację lub naprawę optyki
- Wszystkie produkty o rozdzielczości 640 × 480 są oparte na przetworniku FLIR o parametrze pixel pitch wynoszącym 17 µm, najbardziej zaawansowane niechłodzone przetworniki dostępne na rynku, z opcjonalnym zoomem lub obiektywami stałoogniskowymi
- Standard Open IP do łatwiej integracji z systemami VMS i urządzeniami firm trzecich; kompatybilność z ONVIF
- Równoczesne strumieniowanie kilku kanałów w kodowaniu H.264 lub M-JPEG

Informacje zawarte w niniejszym dokumencie mogą ulec zmianie bez powiadomienia.
20190228

Linc Polska Sp. z o.o.
Linc Polska Sp. z o. o. ul. Hallera 6-8 60-104 Poznań tel. +48 (61) 839 19 00 fax. +48 (61) 839 22 78 info@linc.pl www.linc.pl

Specyfikacja PT-HD

Ogólne	
Przetwornik	Niechłodzony mikrobolometr VOx
Rozdzielczość	640 × 480
Rozdzielczość efektywna	307 200
Wielkość piksela	17 µm
Częstotliwość odświeżania	9/30 Hz
Konfiguracje obiektywów	44° × 36° (PT-644-HD; 13 mm) 32° × 26° (FC-332; 19 mm) 25° × 18° (PT-625-HD; 25 mm) 17° × 14° (PT-617-HD; 35 mm) 10° × 8,2° (PT-610-HD; 60 mm) 8,6° × 6,6° (PT-608-HD; 75 mm) Niechłodzony zoom od 24° do 6° (PT-606-HD-UZ; 26-105 mm)
Zoom	Ciągły E-zoom, do 4×
Zakres widmowy	7,5 - 13,5 µm
Zakres ostrości	Ostrość stała, obiektyw atermiczny
Wyjścia	
Wyjście kompozytowe PAL lub NTSC	Tak; system hybrydowy - wyjście analogowe oraz IP
Video over Ethernet	Termowizyjna: 2 niezależne kanały H.264 i M-JPEG Światła widzialnego: 3 niezależne kanały H.264 i M-JPEG
Strumieniowanie	Termowizyjna: QVGA do D1; Światła widzialnego: QVGA do HD
Zarządzanie	
Ethernet	Tak
Interfejsy szeregowe	RS-232/-422; Pelco D; Bosch
Zewnętrzna analiza obrazu	Tak
API sieciowe	FLIR SDK, FLIR CGI, ONVIF Profile S
Wspierane protokoły	IPv4, HTTP, Bonjour, UPnP, DNS, NTP, RTSP, RTCP, RTP, TCP, UDP, ICMP, IGMP, DHCP, ARP, SCP
Platforma PT	
Kąt/prędkość pochylenia	Stały 360°; 0,1° do 60°/s
Kąt/prędkość przechylenia	-90° ... +90°; 0,1° do 30°/s
Programowalne presety	256
Ogólne	
Waga	16,8 kg
Wymiary	348 × 467 × 326 mm
Zasilanie	24 VDC (21-30 VDC) 24 VAC (21-30 VAC)
Pobór mocy	24 VAC: 85 VA (maks. z/bez grzałki) 215 VA (maks. z grzałką) 24 VDC: 65 W (maks. z/bez grzałki) 195 W (maks. z grzałką)
Certyfikaty	FCC typ 15 (podtyp B, klasa A); CE; RoHS; ONVIF; WEEE

Parametry fizyczne	
Stopień ochrony	IP66
Temperaturowy zakres pracy	-40°C ... +70°C (zimny start)
Temperatury zakres przechowywania	-55°C ... +85°C
Wilgotność	0 - 95% względna
Wstrząsy	MIL-STD-810F („Transportation")
Wibracje	IEC 60068-2-27
Antyzamarzanie	MIL-STD-810F, Typ 521.1; De-Icing of 3/6 mm pending model
Kamera światła widzialnego	
Typ przetwornika	Full HD 1080p; typ 1/2.8 Exmor R CMOS
Podświetlenie przetwornika	Kompensacja podświetlania
Czułość	Kolor: 0,01 lx (F1.6, AGC włączone, 1/30s)
Redukcja szumów	Tak (6 etapów)
WDR	120 db
Przesłona	F1.6 do F4.7
Obszar widoku (FOV)	63,7° (szeroki) do 2,3° (tele)
Ogniskowa	4,3 mm (szeroki) do 129,0 (tele)
Zoom	30-krotny zoom optyczny z autofocusem i 12-krotny zoom cyfrowy

Informacje zawarte w niniejszym dokumencie mogą ulec zmianie bez powiadomienia.
20190228

FLIR

FLIR TRITON™ PT-602CZ

Kamera PT-602CZ oferuje nowy poziom wydajności w obrębie popularnej serii PT. Wykorzystuje ona chłodzony przetwornik średniego pasma podczerwieni o rozdzielczości 640 × 512 pikseli, co pozwala na uzyskanie ostrego obrazu z detalami w trudnych warunkach na długim dystansie. Jest wyposażona w precyzyjną optykę z ciągłym zoomem. PT-602CZ to odpowiednie narzędzie do wymagających zastosowań.

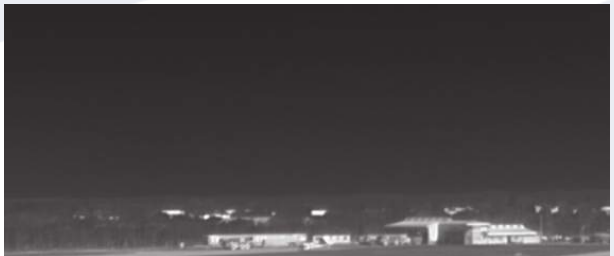

Cechy:

- Ostrzejszy obraz oraz więcej detali niż kiedykolwiek wcześniej
- Poprawiona detekcja zdarzeń oraz ocena alarmów
- Detekcja zdarzeń na długim zasięgu – mniejsze detale widoczne z daleka
- Ciągły zoom – możliwość zbliżania na cel, bez jego utraty z pola widzenia
- Automatyczna regulacja ostrości zapewnia ostry obraz nawet podczas zbliżania
- Szersze pole widzenia zwiększa pokrycie; optymalizacja wydajności pokrycia przy jednoczesnym obniżeniu kosztów instalacji
- Precyzyjny mechanizm pan/tilt, który może być zintegrowany z radarem i wykonywać operacje śledzenia
- Równoległe wyjścia wideo IP oraz analogowe obu kamer wraz z interfejsem szeregowym oraz IP pozwalają na łatwą integrację z sieciami IP lub analogowymi
- Otwarty standard IP w celu integracji PnP; kompatybilność z ONVIF
- Strumieniowanie obrazu w formatach H.264, MPEG-4 lub M-JPEG
- Zaawansowane przetwarzanie obrazu z Digital Detail Enhancement (DDE) dla obrazów o wysokim kontraście w dynamicznych scenach termicznych
- Kamera dzienna z 36× zoomem optycznym

Informacje zawarte w niniejszym dokumencie mogą ulec zmianie bez powiadomienia.
20190228

Linc Polska Sp. z o.o.
Linc Polska Sp. z o. o. ul. Hallera 6-8 60-104 Poznań tel. +48 (61) 839 19 00 fax. +48 (61) 839 22 78 info@linc.pl www.linc.pl

Specyfikacja PT-602CZ

Przetwornik termowizyjny	
Rozdzielczość	640 × 512
Przetwornik	Chłodzona matryca FPA
Zakres widmowy	3 - 5 µm
Efektywnych pikseli	327 680
Obszar widoku	28° × 21° WFOV 2° × 1,5° HFOV
Zoom optyczny	14-krotny, ciągły
Detekcja	Detekcja człowieka z odległości 4-5 km
Zoom cyfrowy	Ciągły ustawiany
Ostrość	Atermiczna
Przetwarzanie obrazu	Auto AGC Digital Detail Enhancement (DDE)
Wyjścia	
Wyjście wideo analogowe	NTSC lub PAL
Video over Ethernet	2 niezależne kanały strumieniujące MPEG-4, H.264 lub MJPEG dla każdej z dwóch kamer
Interfejsy	TCP/IP RS-422 RS-232 Pelco D Bosch
Platforma PT	
Szybkość PT	360° ciągłe; 0,1° ... 60°/s
Pochylenie PT	+90° ... -90°; 0,1° ... 30°/s
Programowalne presety	128
Ogólne	
Waga	18,5 kg
Wymiary	352 × 495 × 333 mm
Napięcie zasilania	24 VAC (20 - 30 VAC) 24 VDC (21 - 30 VDC)
Pobór mocy	24 VAC: 70 VA (bez grzałki) 260 VA (z grzałką) 24 VDC: 60 W (bez grzałki) 230 W(z grzałką)
Przetwornik tradycyjny	**Sony FCB-EX1010**
Typ przetwornika	1/4" Exview HAD CCD
Obszar widoku	57,8° (h) ... 1,7° (h)
Ogniskowa	3,4 mm ... 122,4 mm
Zoom	36-krotny zoom optyczny; 12-krotny e-zoom
Apertura	1.6 ... 4.6
Efektywnych pikseli	380 000

Informacje zawarte w niniejszym dokumencie mogą ulec zmianie bez powiadomienia.
20190228

Montaż kamer z serii PT

Uchwyt ścienny (500-0460-00)

Zestaw ten zaprojektowano do użycia z średnimi lub ciężkimi kamerami PT. Przepusty kablowe zabezpieczone plastikowymi osłonami (z góry i z dołu). Uchwyt i podpora wykonane są z aluminium, pomalowane proszkowo szarą farbą.

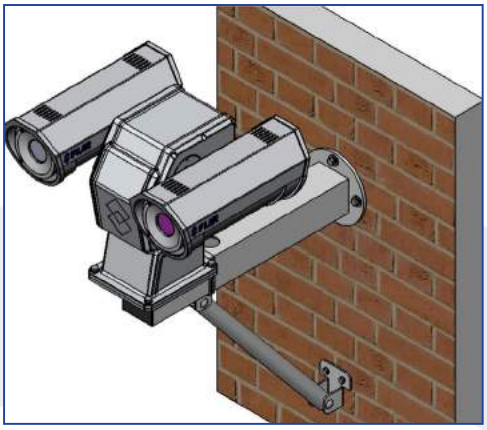

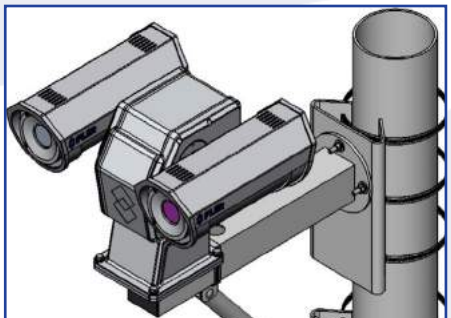

Adapter do montażu na słupie (500-0509-00)

Zestaw zawiera adapter do montażu uchwytu ściennego na słupie, wspornik oraz resztę wymaganych podzespołów. W przypadku instalacji kamery z serii PT na słupie o średnicy od Ø10,2 cm do 21,6 cm należy użyć zestaw obejmujący: uchwyt ścienny (500-0460-00) oraz adapter do montażu na słupie (500-0509-00).

Zestaw do montażu na podstawie (500-0461-00)

Zestaw obejmuje: uchwyt montażowy oraz płytę adaptera (4119468). Zaprojektowano do użycia ze średnimi lub ciężkimi kamerami z serii PT. Może on bezpiecznie utrzymać ciężar do 57kg. Uchwyt wykonano z aluminium, pomalowano proszkowo szarą farbą.

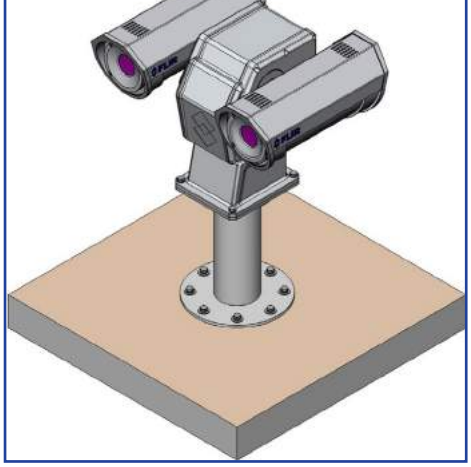

20190228 Informacje zawarte w niniejszym dokumencie mogą ulec zmianie bez powiadomienia.

Wsparcie w projektowaniu

FLIR Raven Site Planning Tool
Narzędzie zostało opracowane przez profesjonalnych planistów bezpieczeństwa FLIR jako wsparcie do symulacji całej naszej serii produktów kamer termowizyjnych.
Dostępny jest pełny zestaw elementów sterujących symulując:

- wysokość,
- rotację,
- zasięg
- widok z kamery,

Ukazując dokładne umieszczenie i wydajność w rzeczywistych warunkach. Korzystając z aktualnych zdjęć satelitarnych, użytkownik może umieścić dowolną liczbę kamer FLIR w dokładnych lokalizacjach bazując na współrzędnych w dowolnym miejscu na ziemi.
Po utworzeniu planu użytkownik zapisuje go do folderu projektów, a nawet tworzy plik PDF zawierający specyfikacje kamery, współrzędne GPS dla każdej kamery, a także mapę przeglądową planu satelitarnego.

Projektowanie nigdy nie było łatwiejsze!

Wejdź i przekonaj się sam:

content.flircs.com/sitebuilder/

Informacje zawarte w niniejszym dokumencie mogą ulec zmianie bez powiadomienia.
20190228